FONRAY®

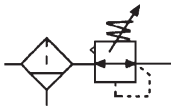

規格 Specification

型號 Type	FR-02	UFR-02、02J	UFR-03、03J	UFR-04、04J	UFR-06	UFR-08
接管口徑 G Port Size	1/4"	1/4"	3/8"	1/2"	3/4"	1"
壓力表接管口徑 G Gauge Thread	1/8"	1/4"				
工作介質 Fluid	壓縮空氣 Compressed Air					
使用壓力範圍 MPa Operating Pressure Range	0.15~0.85					
最大處理流量 L/min Max. Flow Rate	1850	2800			7900	8100
使用溫度範圍 ℃ Ambient Temperature	–10~60					
過濾精度 Filter Precision	5 μ m 或 (or) 40 μ m					
杯子材質 Cup Material	聚碳酸酯 Polycarbonate					
構造 / 減壓閥 Structure	活塞型 Piston Type					
防護罩 Optional	–	●	●	●	●	●

訂購代碼 Ordering Code

UFR – 02 D

- UFR：FR 過濾調壓器 / UFR 過濾調壓器 / FR Filter Regulator / UFR Filter Regulator
- 02：接管口徑 Port Size
  02: G1/4", 03: G3/8",
  04: G1/2", 06: G3/4",
  08: G1"
- D：
  □：壓差式排水
  D：自動排水
  S：壓差式和手動排水
  NW：不附壓力表
  □：Differential Pressure Drain
  D：Auto–Drain
  S：Manual & Differential Pressure Drain
  NW：Without Gauge

外觀尺寸 Overall Dimension

FR-02

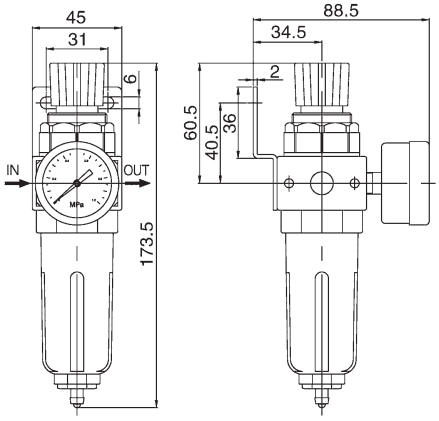

UFR-02、03、04

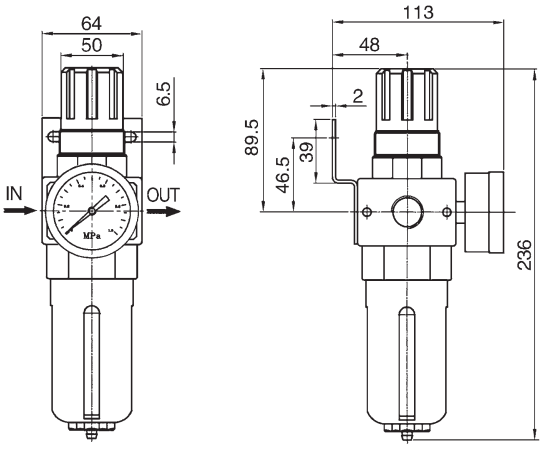
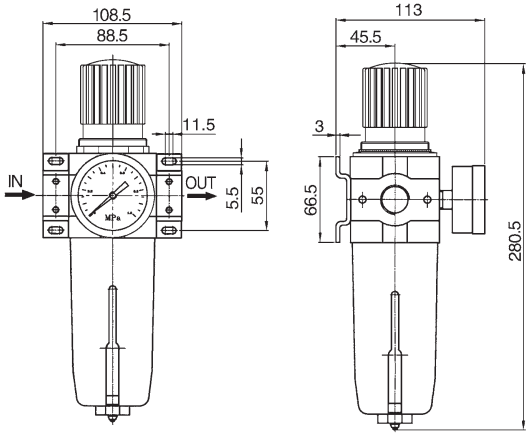
UFR-06、08