產品特性

1. 電磁閥主體部分採用新款 5V 結構，秉承 5V 大流量高壽命的性能特點。
2. 先導部分採用 10mm 低功率閥，有效節省功耗，降低溫升。

訂購碼

F5V - 1 - 10 - 06 - B - S - AC220V - F

- F5V：規格代碼 F5V: 二(三)位五通電磁閥
- 1：系列代碼 1: 100 系列 2: 200 系列
- 10：線圈及位數 10: 單頭 20: 雙頭 30C: 雙頭三位置封閉型 30E: 雙頭三位置排氣型 30P: 雙頭三位置壓力型
- 06：接管口徑 M5: M5x0.8 06: 1/8" 08: 1/4"
- B：接管形式及初始狀態 空白: 管接式 B: 板接式
- S：復位形式 S: 彈簧復位
- AC220V：標準電壓 DC12V DC24V
- F：聯座數 1F-20F

產品參數

型號	F5V110-M5	F5V120-M5	F5V130C-M5	F5V130E-M5	F5V130P-M5
位置數	二位五通		三位五通		
有效截面積	10mm²(CV=0.56)		7mm²(CV=0.4)		
接管口徑	進氣 = 出氣 = 排氣 = M5				
型號	**F5V110-06**	**F5V120-06**	**F5V130C-06**	**F5V130E-06**	**F5V130P-06**
位置數	二位五通		三位五通		
有效截面積	12mm²(CV=0.67)		9mm²(CV=0.0.5)		
接管口徑	進氣 = 出氣 = 排氣 = G1/8				
型號	**F5V210-06**	**F5V220-06**	**F5V230C-06**	**F5V230E-06**	**F5V230P-06**
位置數	二位五通		三位五通		
有效截面積	14mm² (CV=0.78)		12mm² (CV=0.67)		
接管口徑	進氣 = 出氣 = 排氣 = G1/8				
型號	**F5V210-08**	**F5V220-08**	**F5V230C-08**	**F5V230E-08**	**F5V230P-08**
位置數	二位五通		三位五通		
有效截面積	16mm² (CV=0.89)		12mm² (CV=0.67)		
接管口徑	進氣 = 出氣 = 排氣 = G1/4				
工作介質	經 40 微米過濾的空氣				
使用壓力	0.15~0.7MPa				
最大耐壓	1 MPa				
工作溫度	0~50℃				
耗電量	1.2W				
最高動作頻率	每秒 5 次				

外形尺寸

F5V-110-M5

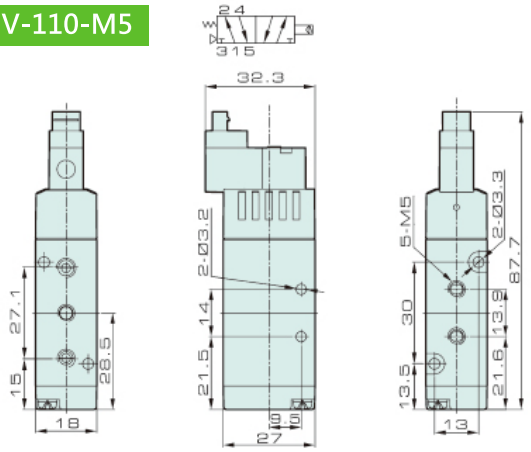

F5V-110-06

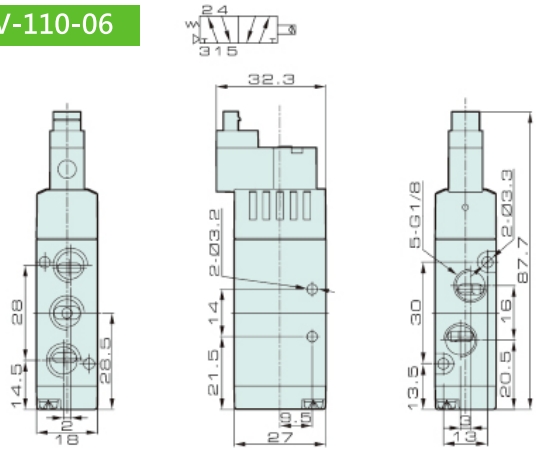

F5V-120-M5

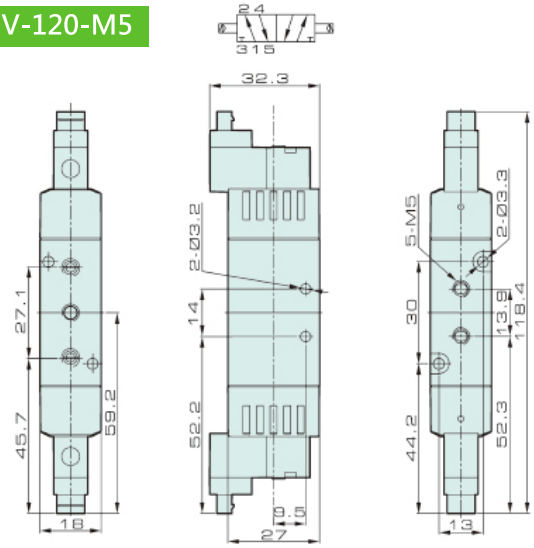

F5V-120-06

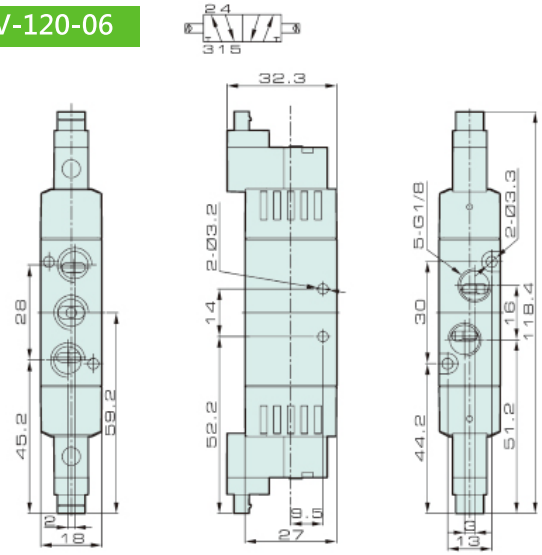

F5V-130-M5

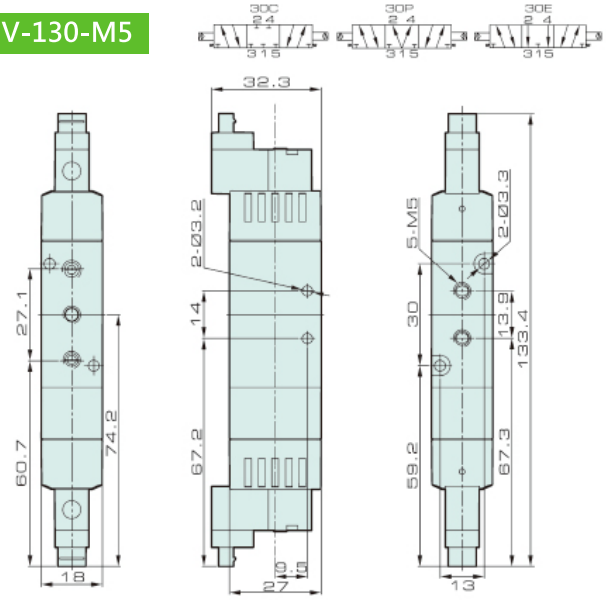
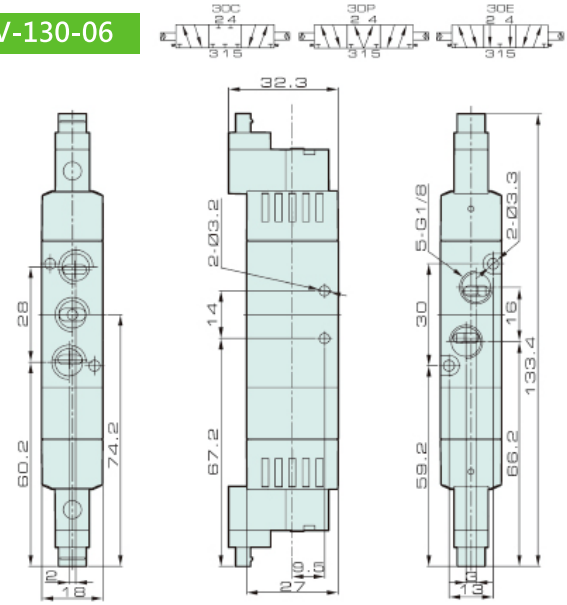
F5V-130-06